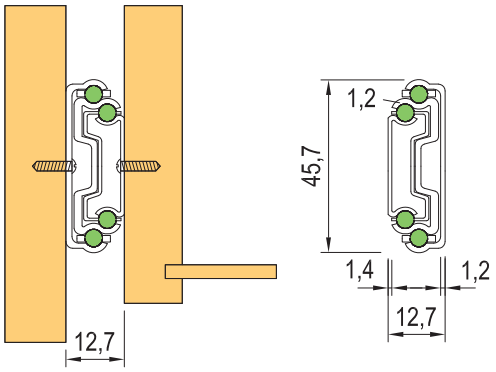
1,2
45,7
1,4
1,2
12,7
12,7

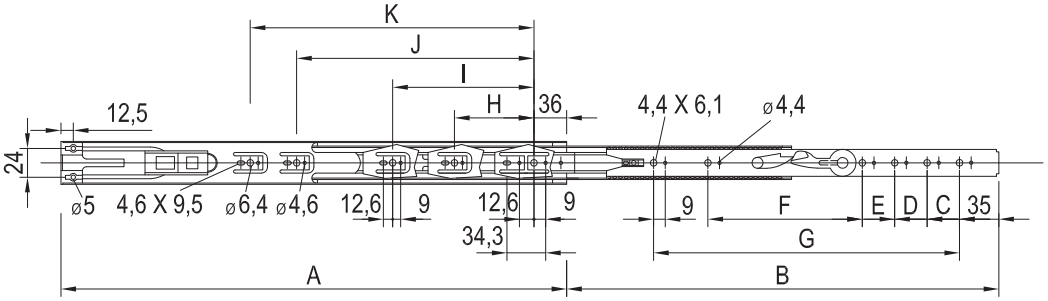
K
J
I
H
36
4,4 X 6,1
ø4,4
12,5
24
ø5
4,6 X 9,5
ø6,4
ø4,6
12,6
9
12,6
9
9
F
E
D
C
35
34,3
G
A
B