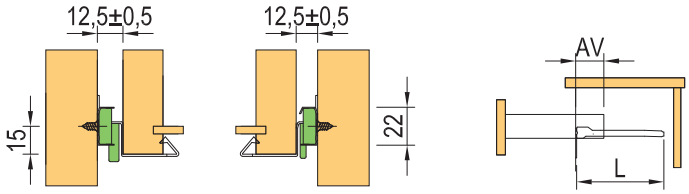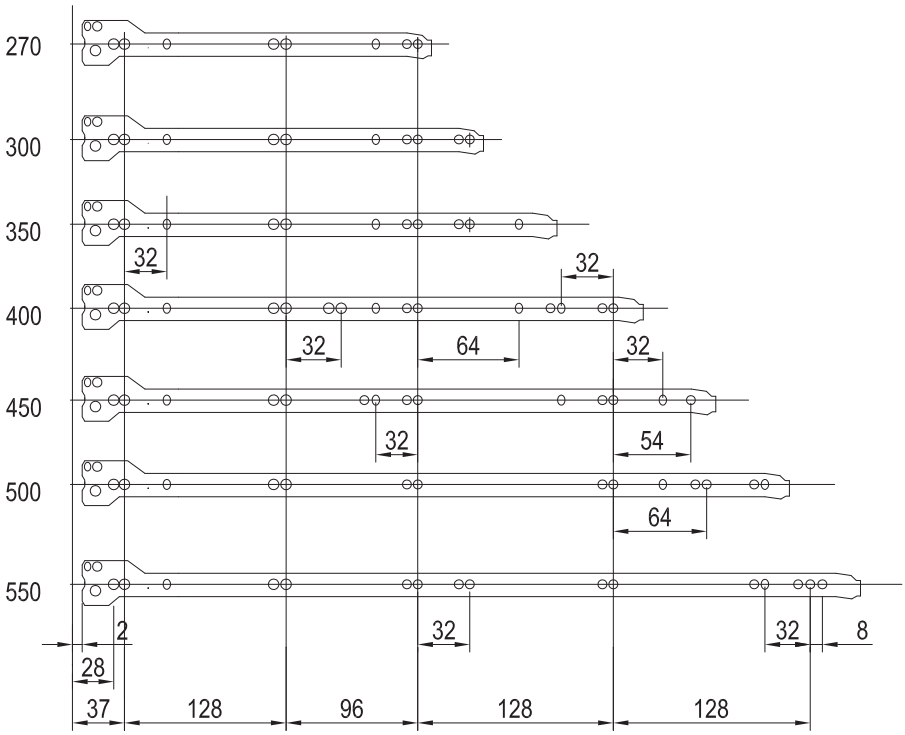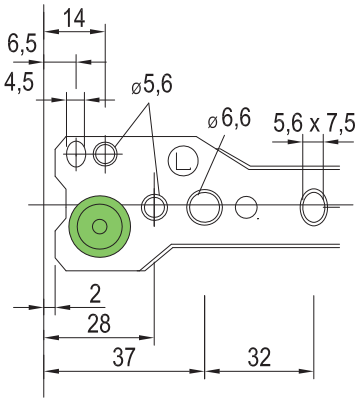KOLECKOVE POLOVYSUVY (STR. 97)