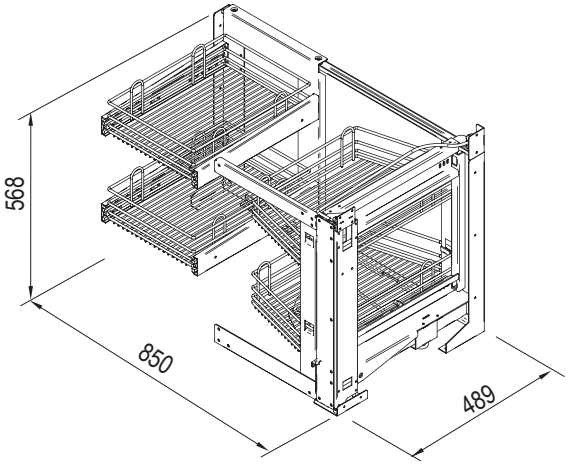
568
850
489

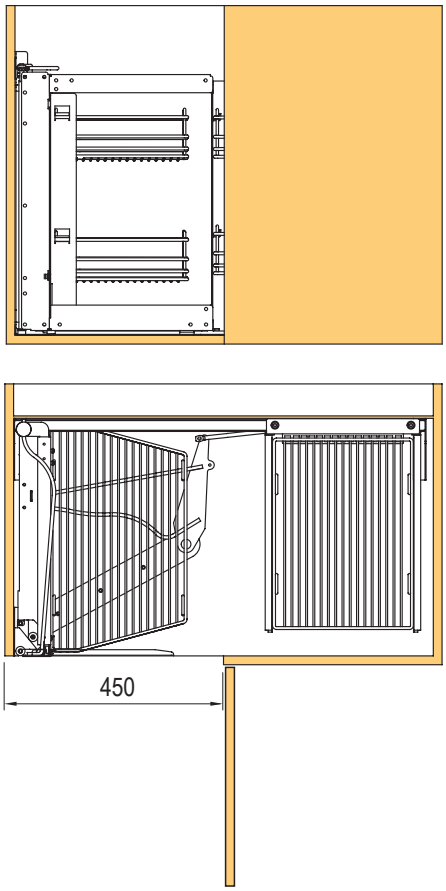
450

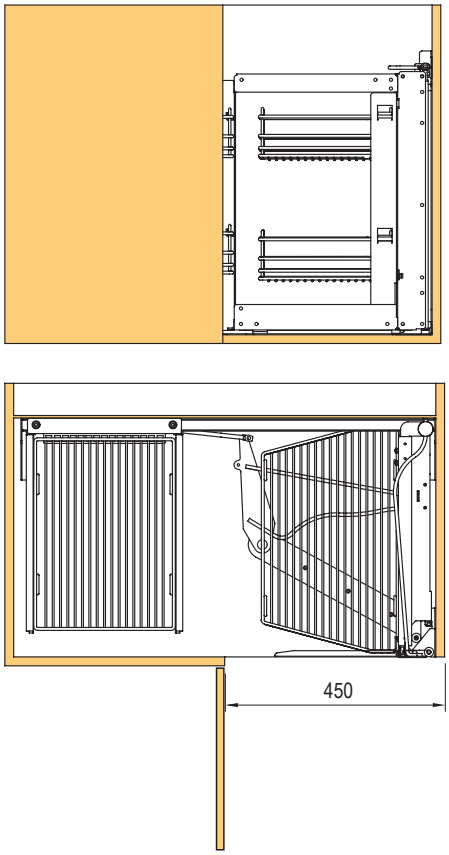
450