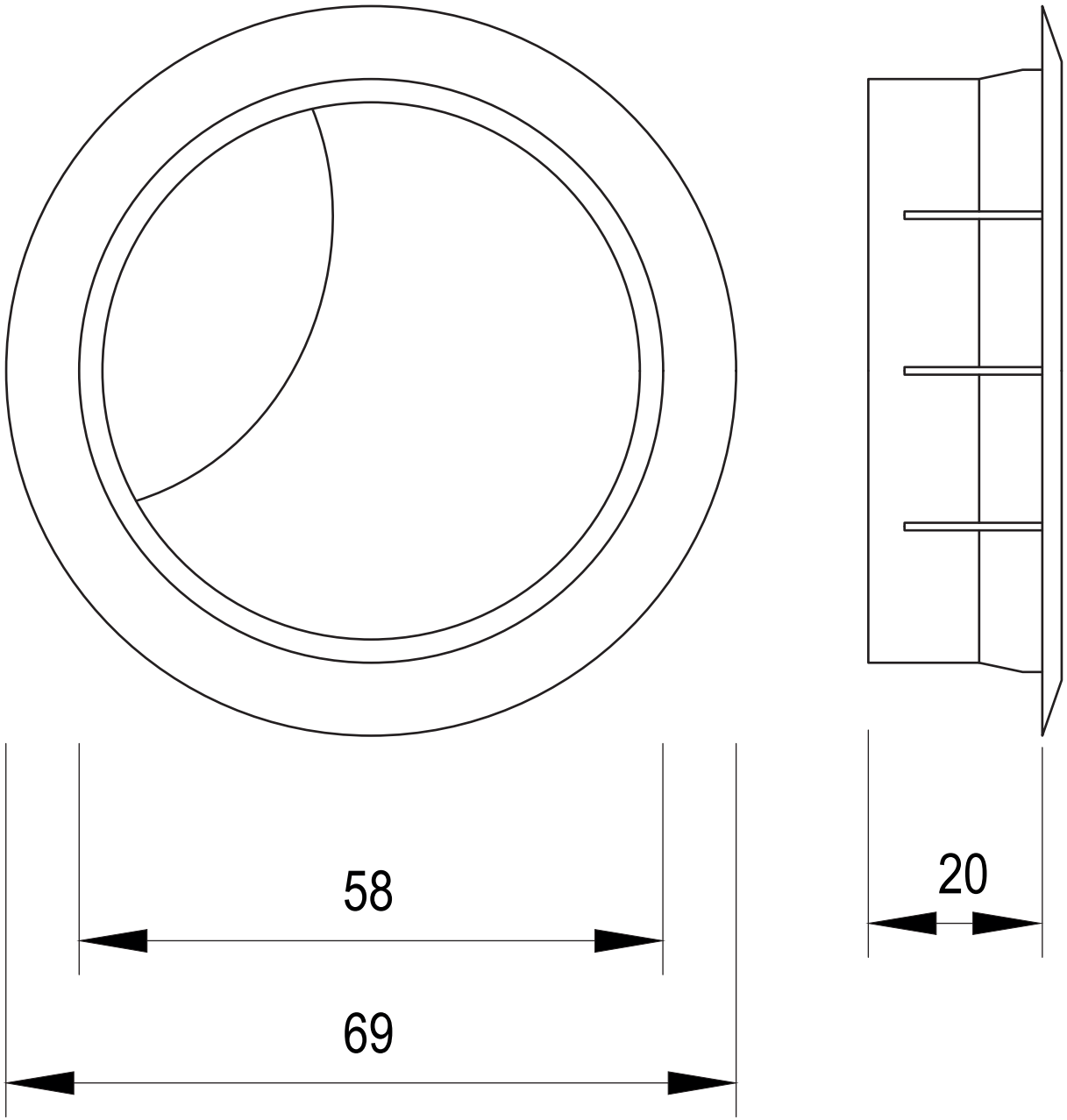
58
69
20