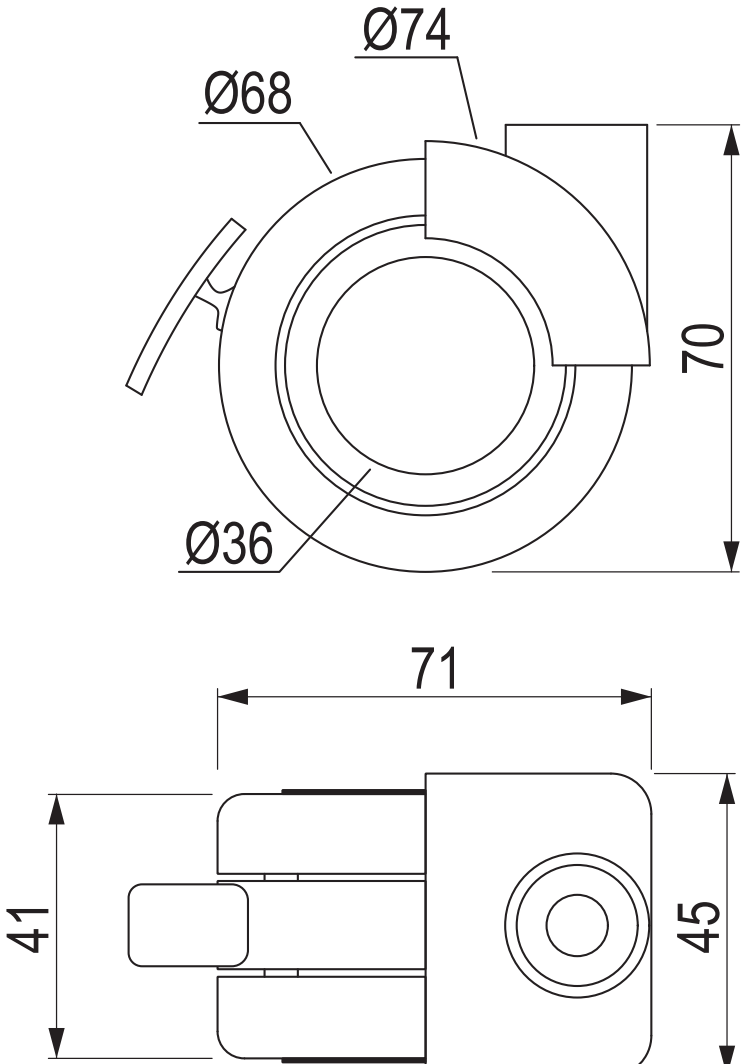
Ø74
Ø68
70
Ø36
71
41
45