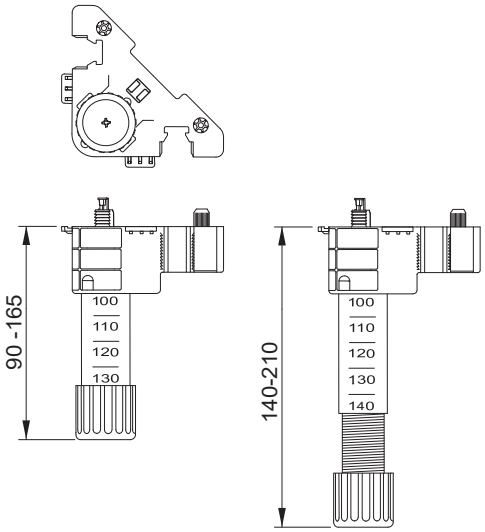
90 - 165
100
110
120
130
140-210
100
110
120
130
140