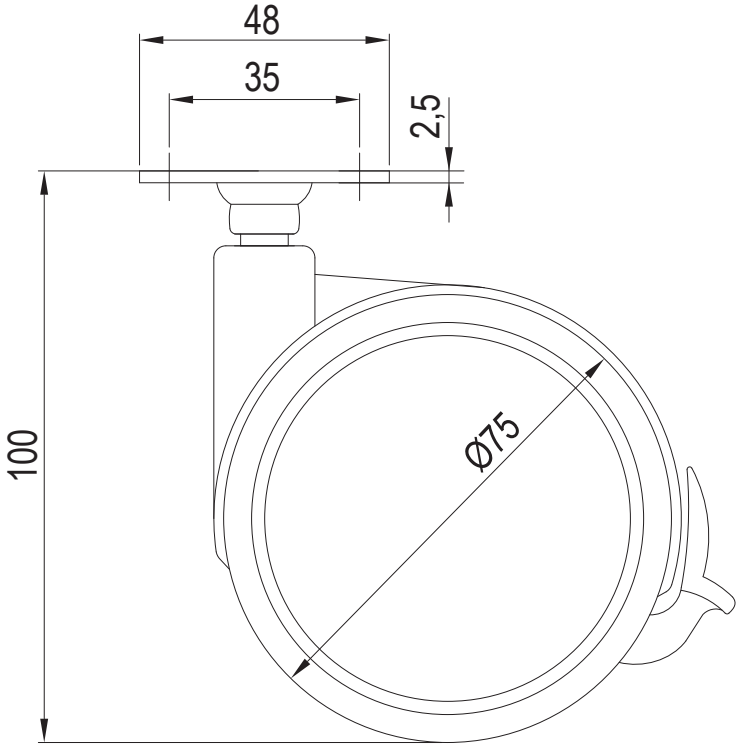
48
35
2,5
100
Ø75