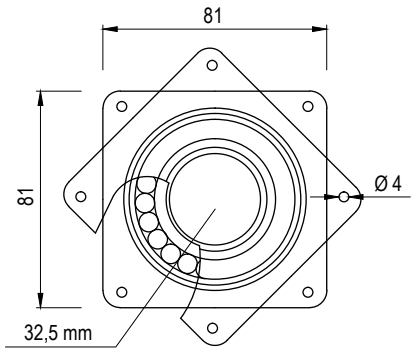
81
81
Ø 4
32,5 mm